ՄԻՋՆՈՐՄՆԵՐԻ ԱՄՐԱՆԱՎՈՐՄԱՆ ԵՎ ԱՄՐԱՑՄԱՆ ԴՐՎԱԳ

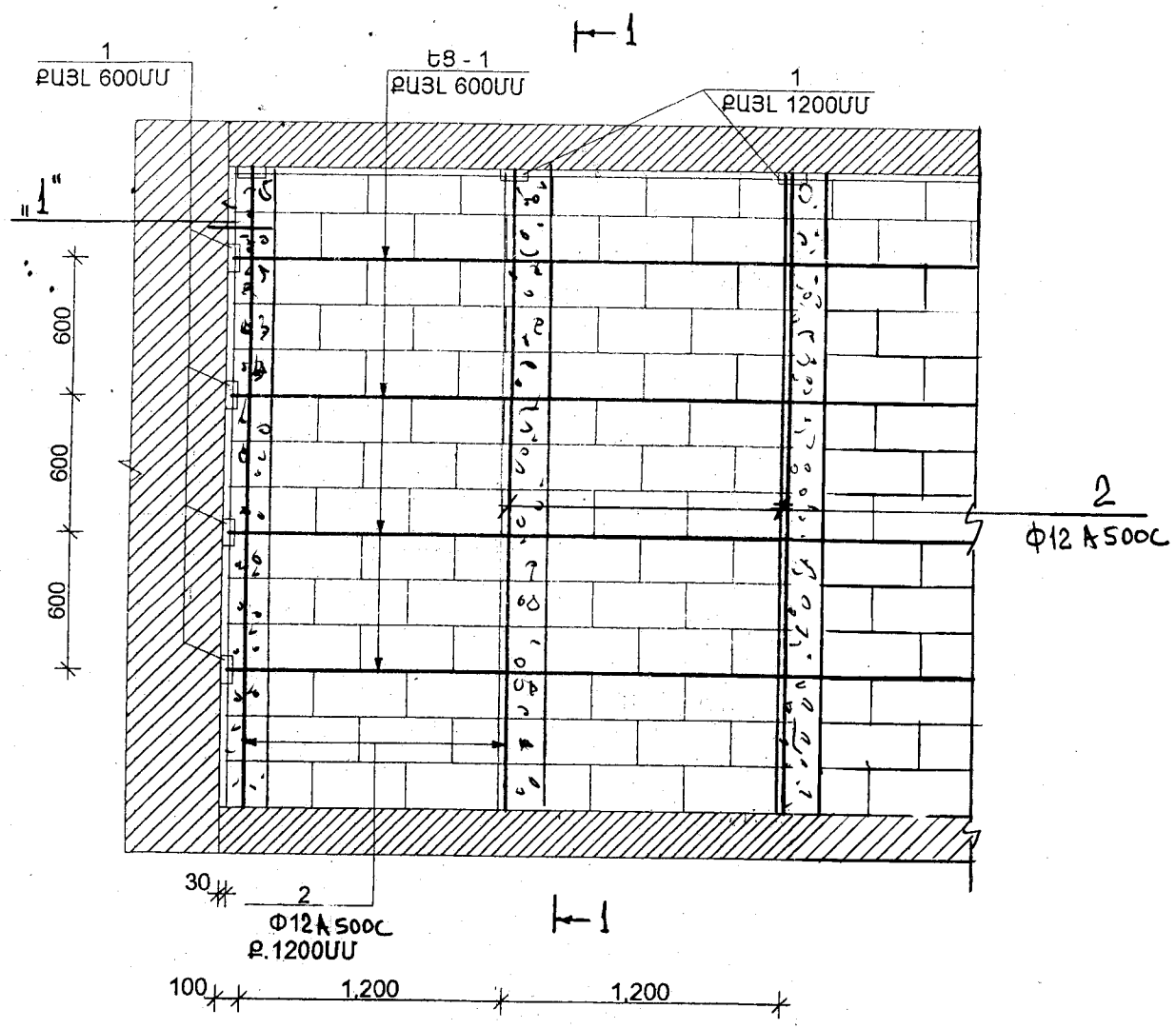

ՆՅՈՒԹԻ ԾԱԽՍԻ ՄԱՍՆԱԳԻՐ

	ՆՇԱՆԱԿՈՒՄ	ԱՆՎԱՆՈՒՄ	ՔԱՆԱԿ. հատ	ՁԱՆԳ. կգ	ԾԱՆՈԹ.
		ՄԻՋՆՈՐՄԵՐ 3.9մ³			
1.		L80x50x5, l=120մմ	28	0.6	17կգ
2.		Ø12A500c, $l_{ընդ}$=28.0գծ.մ	-	-	25.0կգ
3.	ԵՑ-1/26.0գծ.մ	Ø5 Bp-I, $l_{ընդ}$=2.85գծ.մ	-	0.5	13կգ
	Թեթև բետոն B15 դասի - 0.7մ³				
		ՄԻԱՁՈՒՅԼ ՀԻՄՔ			
	Ամրան Ø5 Bp-I, Σl=78.0մ		-	-	12.0կգ
	բետոն B15 դասի - 0,9մ³				

ԿՏՐՎԱԾՔ 1-1

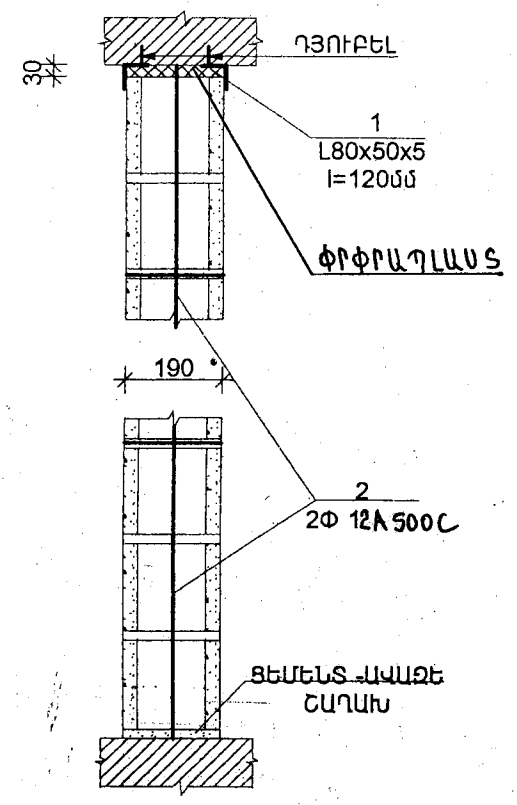

ՀԱՆԳՈՒՅՑ 1

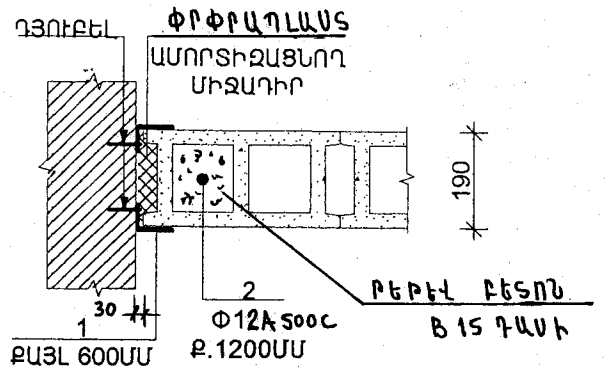

ՀԻՄՔԻ ՀԱՆԳՈՒՅԾ

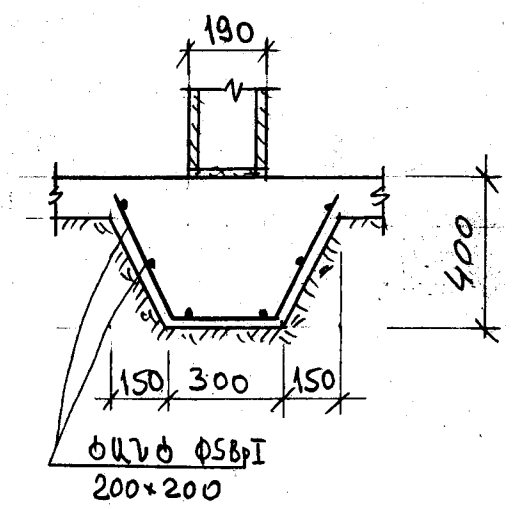

ԵՌԱԿՑՎԱԾ ՑԱՆՑ ԵՑ-1

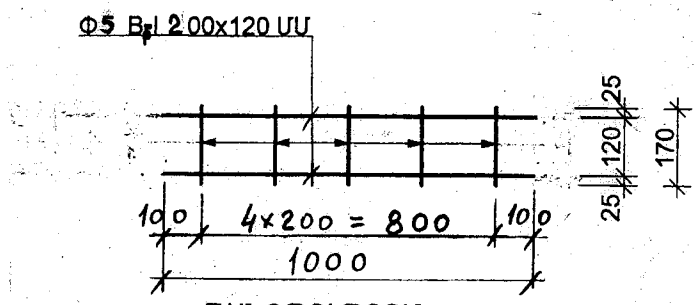

ԾԱՆՈԹՈՒԹՅՈՒՆ

1. ՀԵՐՄԵՏԻԿ ԱՄՈՐՏԻԶԱՑՆՈՂ ՄԻՋԱԴԻՐՆԵՐԸ ՀԱԿԱՍԵՅՍՄԻԿ ԿԱՐԵՐԻ ԱՄԲՈՂՋ ԵՐԿԱՐՈՒԹՅԱՄԲ ԵՎ ԲԱՐՁՐՈՒԹՅԱՄԲ ԻՐԱԿԱՆԱՑՆԵԼ ՓՐՓՈԱՊԼԱՍՏՈՎ, δ=30մմ - 2,5մ²:
2. ՄԻՋՆՈՐՄՆԵՐԻ ԱՄՐԱՆԱՎՈՐՄԱՆ ԺԱՄԱՆԱԿ ԱՊԱՀՈՎԵԼ ՀՈՐԻԶՈՆԱԿԱՆ ԵՎ ՈՒՂՂԱՀԱՅԱՑ ԱՄՐԱՆՆԵՐԻ ԱՆԸՆԴՀԱՏՈՒԹՅՈՒՆԸ:
3. ՆԵՐԴԻՐՆԵՐԸ ՄԻՆՉԵՎ ՍՎԱՂԵԼԸ ՆԵՐԿԵԼ ՅՈՒՂԱՆԵՐԿՈՎ 2 ԱՆԳԱՄ:

ՏՆՕՐԵՆ	Մ.ՀՈՒՍՆՅԱՆ		<<TTV-01>> ԱԶԱՏԱՄՈՒՏ ԳՅՈՒՂԻ ՄԱՆԿԱՊԱՐՏԵԶԻ ՄԵԿ ՄԱՍՆԱՇԵՆՔԻ ՎԵՐԱԿԱՌՈՒՑՈՒՄ		
ՆԳՃ	Ն.ՍՏԵՓԱՆՅԱՆ				
ՆԱԽԱԳԾԵՑ	Ն.ՍՏԵՓԱՆՅԱՆ		ճարտարապետաշինարարական մաս	ՓՈՒԼ	ԹԵՐԹ	ԹԵՐԹԵՐ
				ԱՆ	ՃՇ-58	69
			190մմ ՄԻՋՆՈՐՄԵՐԻ ԱՄՐԱԿԱՊՄԱՆ ՍԽԵՄԱ: ՄԱՍՆԱԳԻՐ	«ՄԱՌԱ ԵՎ ԴՈՒՏՐԵՐ» ՍՊԸ	